PHSD连接器承认图面

REV	DESCRIPTION	DATE
A/0	原 始 版 本	E
A/1	修 订 版 本	

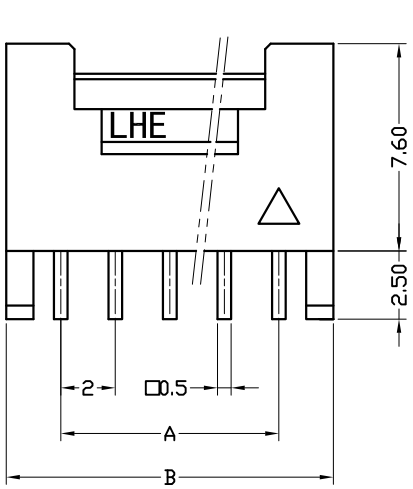

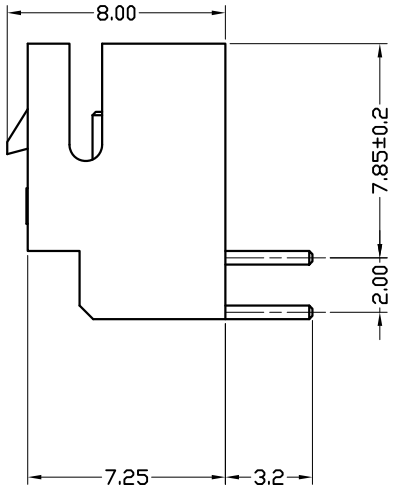

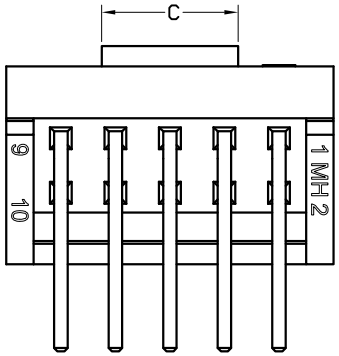

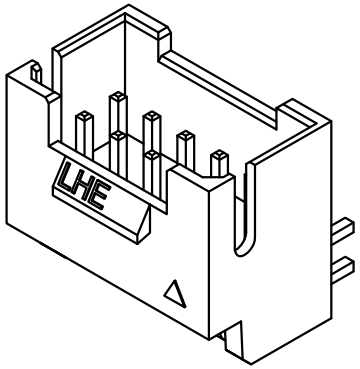

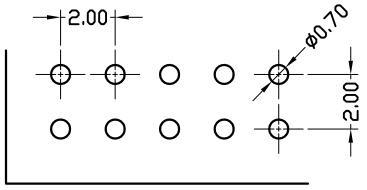

P.C.B LAYOUT

Poles	Part No.		Dimensions mm A	B	C
4	A2006-WR02×2	PHSD-2×2AWD	2.0	6.0	3.0
6	A2006-WR03×2	PHSD-2×3AWD	4.0	8.0	3.0
8	A2006-WR04×2	PHSD-2×4AWD	6.0	10.0	3.0
10	A2006-WR05×2	PHSD-2×5AWD	8.0	12.0	5.0
12	A2006-WR06×2	PHSD-2×6AWD	10.0	14.0	7.0
14	A2006-WR07×2	PHSD-2×7AWD	12.0	16.0	9.0
16	A2006-WR08×2	PHSD-2×8AWD	14.0	18.0	11.0
18	A2006-WR09×2	PHSD-2×9AWD	16.0	20.0	13.0
20	A2006-WR10×2	PHSD-2×10AWD	18.0	22.0	15.0
22	A2006-WR11×2	PHSD-2×11AWD	20.0	24.0	17.0
24	A2006-WR12×2	PHSD-2×12AWD	22.0	26.0	19.0
26	A2006-WR13×2	PHSD-2×13AWD	24.0	28.0	21.0
28	A2006-WR14×2	PHSD-2×14AWD	26.0	30.0	23.0
--	-- --	-- --	--	--	--
60	A2006-WR30×2	PHSD-2×30AWD	58.0	62.0	55.0

序号	图号	名称	材料	数量	附注
2		Wafer 针	Brass Tin 黄铜镀锡	N	
1		Housing 基座	(灼热丝V0)-G	1	本色

未注公差 X.° ±3° X.X° ±0.5°

LHE® 浙江联和电子有限公司 ZHEJIANG LIANHE ELECTRONICS CO.,LTD

>0-3	>3-18	>18-50	>50-120	单位	比例	Design Units	SIZE	页码
±0.12	±0.15	±0.3	±0.5	MM Only ——		METRIC	A4	

制作	审核	批准	材料	图号		Part No
			见图解	品名	PHSD-2×NAWD	

旧底图总号

底图总号

签字

日期